A2408
Klavierslot met hefboom op 110 mm

KENMERKEN

Asafstand	110 mm
Draairichting	links en rechts verschillend
Slotkast	open, verzinkt
Dagschoot	hol geribd op stalen basisplaat messing
Nachtschoot	16 mm (enkele toer), massief staal verzinkt
Kruknoot	sintermetaal
Krukstift	8 mm
Patentgaten	neen

BESCHIKBAARHEID

Doornmaat	45 - 50 - 55 - 60 - 65 - 70 - 80 mm
Voorplaat	symmetrisch rechthoekig (1) 25 mm asymmetrisch rechthoekig (4) 21 mm (enkel 50 - 55 mm doornmaat)
Afwerking	staal gelakt: inox look (1)
Sluitplaat	vlak (PA051) hoek (PC057)
Sleutels	Q2408

VERPAKKING

Per stuk (incl. 2 vernikkelde sleutels en sluitplaat)

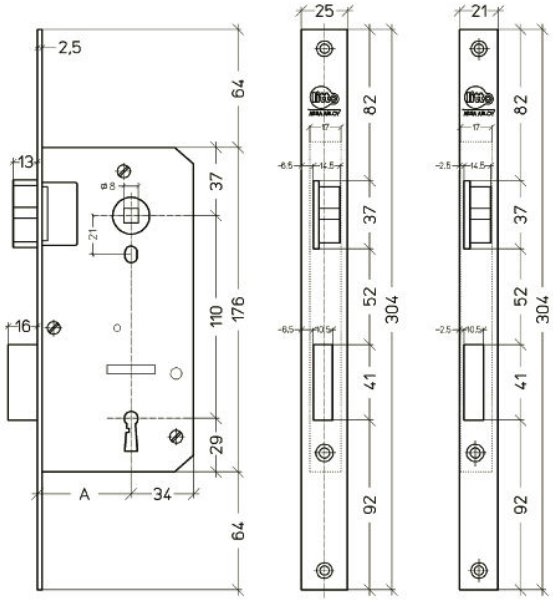

ARTIKELCODE

A2408 1/4 1 L/R 45/50/55/60/65/70/80

- 1/4 → Voorplaat
- L/R → Draairichting
- 45/50/55/60/65/70/80 → Doornmaat
- 1 → Afwerking

b.v. A240811L45